Man.El.Service Srl
Torino: +39 011 25 35 33 I Milano: +39 02 83 62 30 79
info@manelservice.com
Via Carlo Pittara 46 - 10151 Torino (TO) - Italy
PIVA 09031950018 - Num. REA: 1020262
SDI 5RUO82D Cap. Soc. € 20.000 I.V

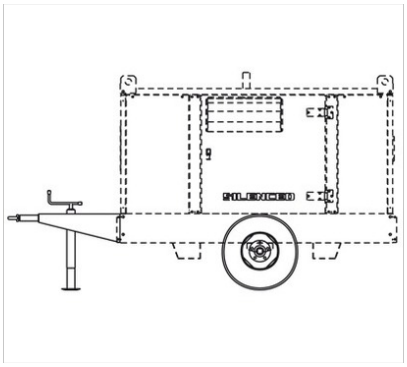

MOSA CTL 35

Reference: M740350140

Gruppo ruote pneumatiche e timone